espiro art

Stroller

PL | Wózek spacerowy
SK | Športový kočík
RU | Прогулочная коляска
DE | Buggy
UA | Дитяча прогулянкова
HU | Sport babakocsi
BG | Лятна коликча
CZ | Sportovní kočárek

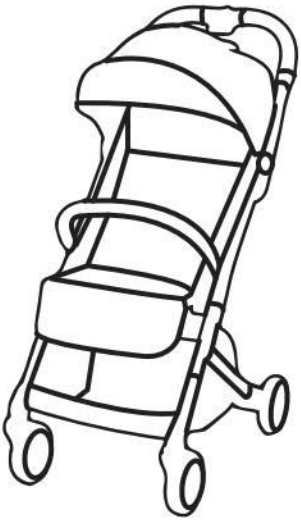

User manual

PL | Instrukcja obsługi
SK | Návod na obsluhu
RU | Инструкция по эксплуатации
DE | Bedienungsanleitung
UA | Інструкція з експлуатації
HU | Nasznaláti útmutató
BG | Инструкция за експлоатация
CZ | Návod k použití

www.espiro.pl

A
1
2
3
4
5
6

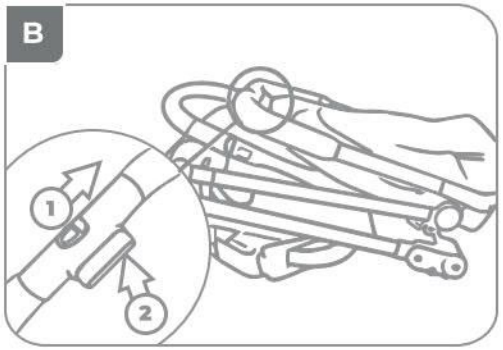
B
1
2

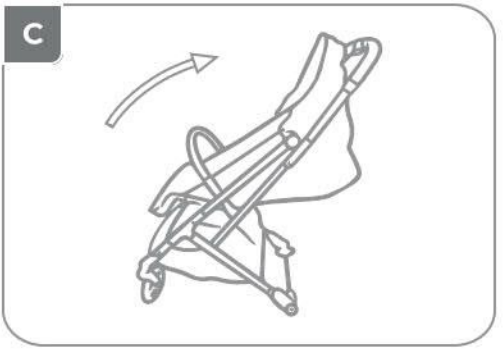
C

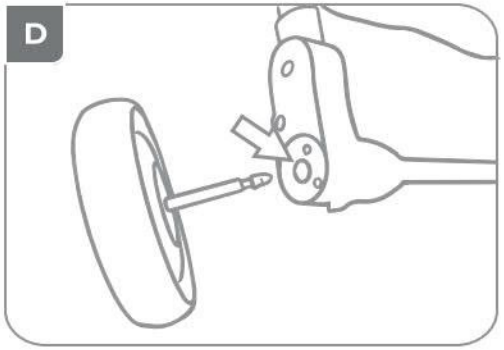
D

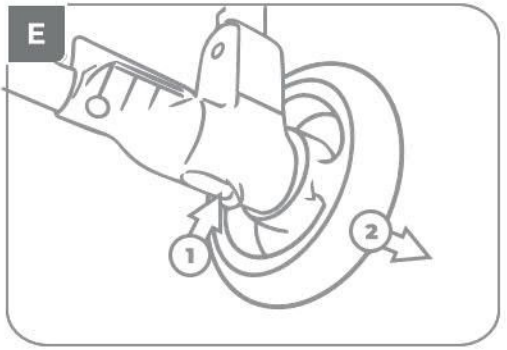
E
1
2

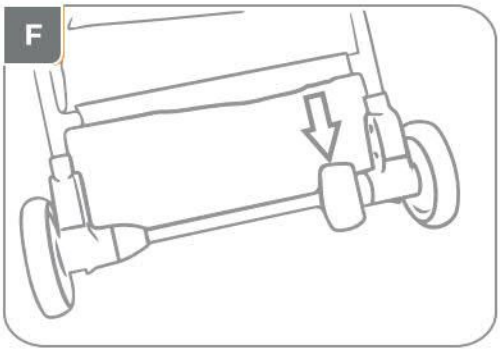
F

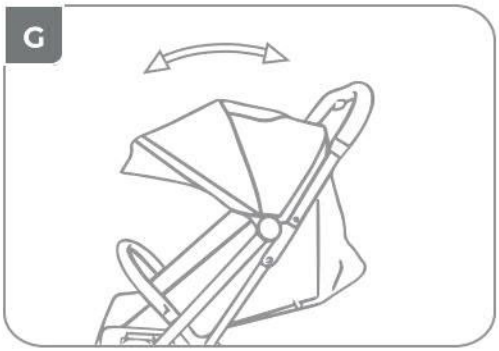
G

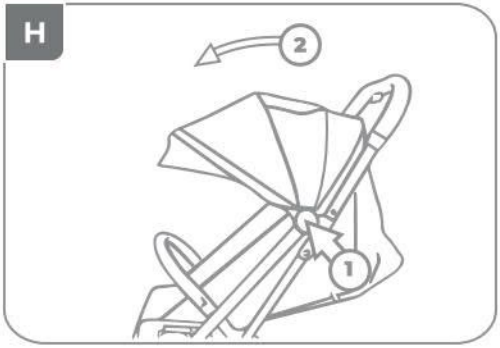
H
2
1

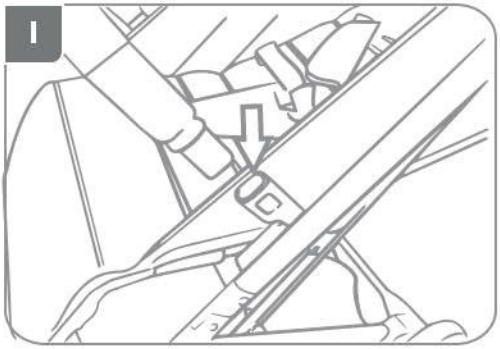
I

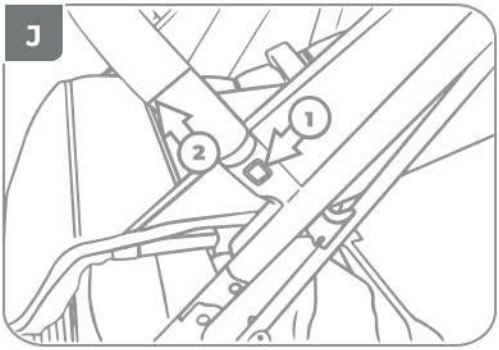
J
1
2

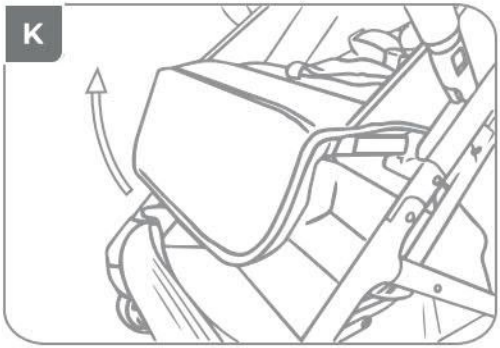
K

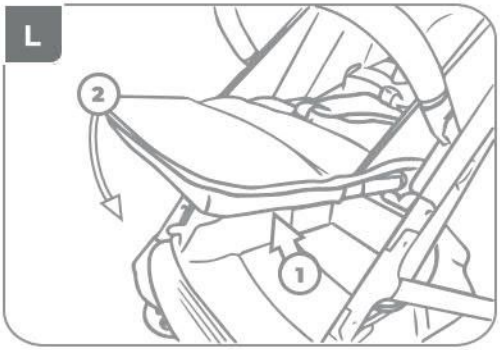
L
2
1

M

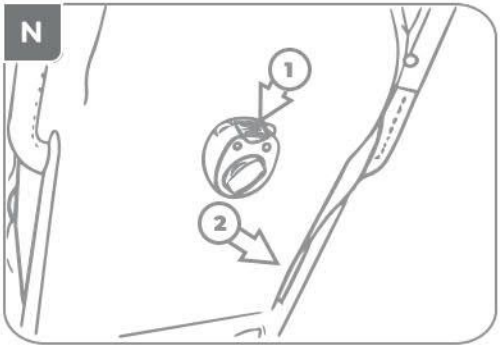
N
1
2

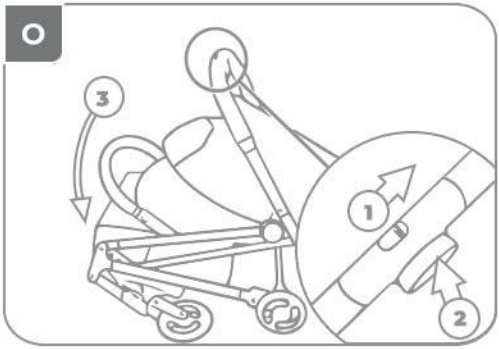
O
3
1
2

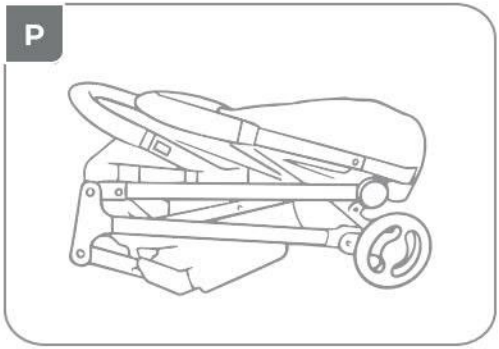
P

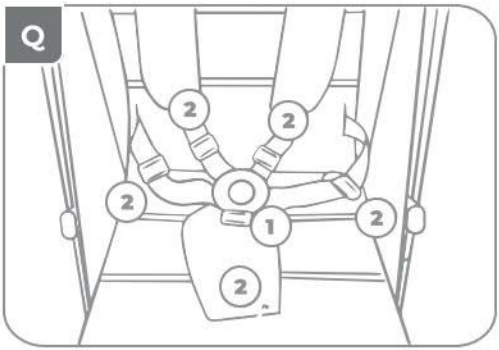
Q
2
2
2
1
2
2

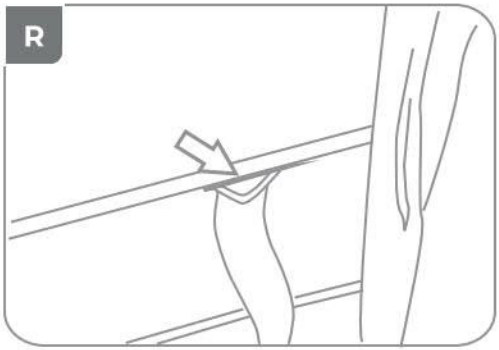
R

S
2
2
1

TOREBKI ZE ŚRODKIEM OSUSZAJĄCYM

PL Torebki ze środkiem osuszającym wewnątrz. Nie jeść. Wyrzucić po rozpakowaniu produktu.

GB Silica gel packets inside. Do not swallow. Discard after unwrapping the product.

DE Taschen mit Trockenmittel im Inneren. Nicht essen. Entsorgen nach dem Auspacken des Produkts.

CZ Sáčky s vysoušecím prostředkem uvnitř. Nejezte. Vyhoďte po rozbalení výrobku.

SK Sáčky s vysúšacím vreckom vo vnútri . Nejedzte. Zlikvidujte po vybalení výrobku.

RU Сумки с осушителем внутри. Не употреблять в пищу. Выбросить после распаковки продукта.

UA Сумки з осушувачем всередині. Не вживати в їжу. Викинути після розпакування продукту.

RO Pungi cu desicant. A nu se consuma. Aruncați pungile după despachetarea produsului.

HU Zacskó víztaszító belső béléssel. Nem ehető. A termék kicsomagolása után kidobandó.

BG Чанти с изсушител вътре. Да не се яде. След разопаковане на продукта – да се изхвърли.

ES Bolsas absorbentes de humedad. No ingerir. Desechar después de envolver el producto.

FR Ces sachets contiennent un produit déshydratant. Ne pas ingérer. Jeter après déballage du produit.

IT Bustine disidratanti con silica gel. Non ingerire. Gettare dopo il disimballo del prodotto.

SE Påsar med torkmedel inuti. Ät ej. Släng efter uppackning av produkten.

RS Kese sa sa sredstvom za sušenje unutršnjosti. Nemojte jesti! Bacite kesicu nakon raspakivanja proizvoda.

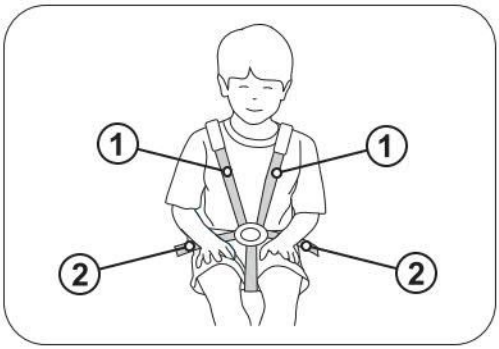

PL UWAGA! Prawidłowo przeprowadzone pasy naramienne (1) powinny przechodzić nieco powyżej ramion dziecka, a pasy biodrowe (2) powinny mocno przytrzymywać miednicę dziecka. Pasy nie mogą być poskręcane.

EN ATTENTION! Correctly mounted shoulder straps (1) should be located slightly above the child's shoulders, and the hip straps (2) should tightly hold the child's pelvis. Straps cannot be twisted

DE WICHTIGER HINWEIS! Korrekt geführte Schultergurte (1) sollten etwas über den Schultern des Kindes verlaufen und Hüftgurte (2) sollten das Becken des Kindes fest halten. Die Gurte dürfen nicht verdreht werden.

CZ Upozornění! Správně vedené ramenní pásy (1) musí probíhat nad rameny dítěte a bederní pásy (2) musí pevně přiléhat k pánvi dítěte. Pásy nesmí být překroucené.

SK UPOZORNENIE! Správne vedené ramenné pásy (1) musia prechádzať mierne nad ramenami dieťaťa, a bedrové pásy (2) musia pevne zachytávať panvu dieťaťa. Pásy nesmú byť skrútené.

RU ВНИМАНИЕ! Правильно установленные плечевые ремни (1) должны проходить чуть выше плеч ребенка, а поясные ремни (2) должны надежно удерживать таз ребенка. Ремни не могут быть перекручеными.

UA УВАГА! Правильно встановлені плечові ремені (1) повинні проходити трохи вище плечей дитини, а поясні ремені (2) повинні надійно утримувати таз дитини. Ремені не можуть бути перекручені.

RO ATENȚIE! Centurile pentru brațe, corect introduse, (1) ar trebui să fie poziționate ușor mai sus de brațele copilului, iar centurile pentru șolduri (2) ar trebui să fixeze bine bazinul copilului. Centurile nu pot fi răsucite.

HU FIGYELEM! A megfelelően vezetett vállpántnak (1) némileg a gyermek válla felett kell elmennie, míg a derékpántnak (2) erőteljesen kell fognia a gyermek medencéjét. Az övek nem lehetnek összecsavarodva.

BG ВНИМАНИЕ! Правилно монтираните рамени колани (1) трябва да преминават малко над раменете на детето, а бедрените колани (2) трябва здраво да придържат таза на детето. Коланите не трябва да бъдат усукани.

ES ¡ATENCIÓN! Los tirantes correctamente colocados (1) deberán pasar un poco por encima de los hombros del niño y los cinturones de la cadera (2) deberán sujetar con fuerza la pelvis del niño. Los cinturones no pueden estar enrollados.

EE ETTEVAATUST! Õigesti kinnitatud õlarihmad (1) peavad paiknema lapse õlgadest veidi ülevalpool; puusarihmad (2) peavad tugevalt lapse vaagnat hoidma. Rihmad ei tohi olla keerdus.

LT DĖMESIO! Teisingai prisegti pečių saugos diržai (1) turi eiti virš vaiko pečių, o juosmens diržai (2) turi stipriai laikyti vaiko juosmenį. Diržai negali būti susukti.

LV UZMANĪBU! Pareizi piestiprinātām plecu siksnām (1) vajadzētu būt nedaudz virs bērna pleciem, un gurnu siksnām (2) stingri turēt bērna gurnus. Siksnām nav jābūt sagrieztām.

SI POZOR! Pravilno nameščeni naramni pasovi (1) naj segajo nekoliko nad otrokova ramena, spodnji pasovi (2) pa morajo trdno držati otrokovo medenico. Pasovi ne smejo biti zviti.

SZANOWNI RODZICE

Gratulujemy Państwu zakupu wózka spacerowego **ART** firmy **BABY DESIGN GROUP.** Podróż Państwa dziecka będzie w nim z pewnością bezpieczna, komfortowa i przyjemna.

WAŻNE! PRZECZYTAJ UWAŻNIE I ZACHOWAJ NA PRZYSZŁOŚĆ JAKO ODNIESIENIE

A. CZĘŚCI SKŁADOWE WÓZKA

1.Stelaż wózka z tapicerką 2.Kosz 3. Koło tylne – 2 sztuki 4. Koło przednie – 2 sztuki 5. Barierka 6. Pokrowiec na nogi

B. ROZKŁADANIE WÓZKA

Przesuń zabezpieczenie zgodnie ze strzałką (1) i wciśnij przycisk blokady (2)

C. Jednocześnie rozłóż wózek pociągając za uchwyt do góry, aż do zablokowania zamków z obydwu stron wózka.

UWAGA: Przed posadzeniem dziecka w wózku sprawdź, czy zamki są prawidłowo zabezpieczone.

D.MONTAŻ I DEMONTAŻ KÓŁ TYLNYCH

W celu zamocowania koła, wsuń je w tylną piastę, aż do zablokowania. Upewnij się, że koło jest właściwie zablokowane. Powtórz czynność z drugiej strony.

E. W celu zdemontowania koła z wózka wciśnij przycisk blokady (1) i jednocześnie wysuń tylne koło z piasty (2)

F.URZĄDZENIE DO PARKOWANIA (hamulec)

Naciśnij stopą pedał urządzenia do parkowania aby zblokować tylne koła. Unieś stopą pedał urządzenia do parkowania aby odblokować tylne koła.

G.OBSŁUGA BUDKI

W celu zmiany położenia budki chwyć za jej szczyt i ustaw w wybranej pozycji.

H. W celu dodatkowego poszerzenia budki, rozepnij suwak znajdujący się w jej tylnej części (1) i rozłóż budkę (2)

I.OBSŁUGA BARIERKI

Aby zamontować barierkę, wsuń ją na plastikowe otwory znajdujące się po obu stronach stelaża wózka. Upewnij się, że barierka została prawidłowo zabezpieczona przed wysunięciem.

J.W celu wypięcia barierki z wózka, wciśnij przyciski znajdujące na jej końcu (1) i wysuń ją ze stelaża (2).

K. REGULACJA PODNÓŻKA

W celu poniesienia podnóżka unieś jego koniec, aż do zablokowania w górnej pozycji.

L. W celu opuszczenia podnóżka wciśnij oba przyciski znajdujące się po jego bokach (1) i jednocześnie opuść podnóżek (2).

M. REGULACJA OPARCIA

W celu podniesienia oparcia obróć regulator oparcia zgodnie z kierunkiem ruchu wskazówek zegara, aż do uzyskania wybranej wysokości.

N. W celu opuszczenia oparcia wciśnij przycisk regulatora oparcia (1) i jednocześnie opuść oparcie w wybrane położenie (2).

O. SKŁADANIE WÓZKA

Złóż budkę. Ustaw oparcie w dolnej pozycji.

Przesuń zabezpieczenie zgodnie ze strzałką (1) i wciśnij przycisk blokady (2) i jednocześnie złóż wózek (3).

P. Upewnij się, że wózek jest prawidłowo zabezpieczony przed przypadkowym rozłożeniem.

Q. OBSŁUGA PASÓW BEZPIECZEŃSTWA

Zepnij pasy klamrą (1). Wyreguluj długość pasów sprzączkami (2).

R. MONTAŻ / ZMIANA WYSOKOŚCI PASÓW BEZPIECZEŃSTWA

W celu zamocowania / zmiany wysokości pasów bezpieczeństwa, wysuń ich zakończenia z otworów w oparciu/siedzisku i tapicerce i następnie wsuń przez otwory w tapicerce oraz siedzisku/oparciu na wybranej wysokości.

UWAGA! Przed zapięciem dziecka zawsze upewnij się, że pasy zostały prawidłowo zamocowane.

S. POKROWIEC NA NOGI

Nasuń dolną część pokrowca na podnóżek (1) i zamocuj jego górną część na barierce za pomocą nap (2).

CZYSZCZENIE I OBSŁUGA

Części wózka wykonane z tworzywa sztucznego oraz pasy można czyścić za pomocą miękkiej, wilgotnej ściereczki. Nie należy stosować agresywnych środków piorących. Części metalowe wcieraj suchą szmatką, usuwając kurz i wodę. W przypadku zabłocenia lub po jeździe w okresie zimowym konserwuj je używając preparatów o właściwościach smarnych.

Tapicerkę wózka należy czyścić przy użyciu ściereczki z delikatnym detergentem, nie namaczać, nie wirować, suszyć rozłożone

Okresowo sprawdzaj luzy śrub i wymieniaj uszkodzone części. Smaruj elementy jezdne tj. piasty kół, osie najlepiej używając popularnych preparatów np. smar silikonowy, szczególnie po jeździe w terenie piaszczystym lub w okresie zimowym. Agresywne środki mogą spowodować korozję. Pamiętaj również o konserwacji wszystkich elementów metalowych.

OSTRZEŻENIE

WAŻNE! PRZECZYTAJ UWAŻNIE I ZACHOWAJ NA PRZYSZŁOŚĆ JAKO ODNIESIENIE
- OSTRZEŻENIE Nigdy nie zostawiaj dziecka bez opieki
- OSTRZEŻENIE Upewnij się przed użyciem, czy wszystkie urządzenia blokujące są włączone
- OSTRZEŻENIE Aby uniknąć obrażeń, upewnij się, czy dziecko jest odsunięte kiedy rozkłada się lub składa niniejszy wyrób
- OSTRZEŻENIE Nie pozwalaj dziecku bawić się tym wyrobem
- OSTRZEŻENIE Zawsze używaj systemu zapięć
- OSTRZEŻENIE Sprawdź, czy urządzenia mocujące gondolę lub siedzisko lub fotelik samochodowy są prawidłowo załączone przed użyciem
- OSTRZEŻENIE Niniejszy wyrób nie jest odpowiedni do biegania ani jazdy na rolkach.
- Maksymalna masa dziecka, dla którego przeznaczony jest wózek: 15 kg.
- Urządzenie do parkowania (hamulec) powinno być włączone, gdy wkłada się lub wyjmuje dziecko. - Zawsze, gdy parkujesz wózek zablokuj hamulec (urządzenie do parkowania). - Maksymalne obciążenie koszyka wynosi 3kg.
- Maksymalne obciążenie kieszeni budki/gondoli wynosi 0,3kg.
- Jakiekolwiek obciążenie dołączone do uchwytu i/lub tylnej strony oparcia i/lub boków wózka będzie wpływać na stateczność wózka. - Nie wieszaj toreb do tego nieprzystosowanych oraz innych niż zalecane przez producenta na prowadnicach wózka – jest to niebezpieczne oraz może prowadzić do uszkodzenia wózka. - Ten wózek został zaprojektowany do użytkowania go przez jedno dziecko. - Akcesoria, które nie są zaakceptowane przez producenta nie powinny być użytkowane. Używaj tylko części zamiennych dostarczonych lub zalecanych przez producenta. - Nie używać dodatkowych platform dołączanych do wózka. - W przypadku wykrycia jakichkolwiek usterek nie używaj produktu oraz skontaktuj się z serwisem Baby Design Group lub sprzedawcą. - Nigdy nie wjeżdżaj ani nie zjeżdżaj wózkiem po schodach (również po płozach), szczególnie gdy znajduje się w nim dziecko – może to spowodować poważne obrażenia dziecka i uszkodzenia wózka. - Bujanie wózka może osłabić jego konstrukcję i prowadzić do uszkodzenia. - Nigdy nie podnoś lub przenoś produktu z dzieckiem w środku. - Przed użycie wózka zawsze upewnij się, że mechanizmy składania zostały zablokowane (jest on prawidłowo rozłożony i zablokowany).

- Zawsze montuj wszystkie elementy ochronne i zabezpieczające wózka zgodnie z instrukcją - Zawsze zapinaj pas krokowy na barierce. - Okresowo sprawdzaj, czy wszystkie elementy wózka są sprawne i bezpieczne, w szczególności prawidłowość mocowania siedziska i gondoli i fotelika samochodowego do podwozia. - Przy składaniu i rozkładaniu wózka, a także podczas regulacji oparcia, rączki lub innych elementów wózka uważaj na bezpieczeństwo części ciała Twojego oraz dziecka. - Wózek przeznaczony jest do jazdy do przodu. - Baby Design Group sp. Z o.o. sp. K. nie ponosi odpowiedzialności z szkody wyrządzone w mieniu lub na osobach na skutek montażu oraz używania przedmiotowego produktu niezgodnie ze wskazaniami i zaleceniami producenta zawartymi w instrukcji obsługi. - Należy używać wyłącznie elementów dostarczonych lub rekomendowanych przez producenta / dystrybutora. Instrukcja czyszczenia tapicerki: - Czyścić przy użyciu ściereczki z delikatnym detergentem, nie namaczać, nie wirować, suszyć rozłożone. Miej świadomość ryzyka, jakie niesie ze sobą umieszczenie produktu w pobliżu otwartych źródeł ognia i innych źródeł wysokich temperatur.- Konstrukcja wózka wyposażona jest w regulowany podnóżek. Podczas samodzielnego wsiadania i wysiadania dziecka z wózka podnóżek należy ustawić w najniższym położeniu. - Siedzisko wózka służy do przewożenia dziecka w pozycji siedzącej - nie pozwól dziecku stawać na nim – może to stwarzać zagrożenie dla dziecka. - Podczas przenoszenia wózka trzymaj za jego stelaż. W przypadku przenoszenia siedziska trzymaj za jego boczne uchwyty. W przypadku przenoszenia gondoli, trzymaj za szczyt uchwytu gondoli (uchwyt powinien być zablokowany w pozycji pionowej do podłoża). Nigdy nie przenoś wózka/stelaża/gondoli/siedziska/ fotelika/nie zmieniaj kierunku zamocowania siedziska/nie pompuj kół oraz nie wykonuj innych typu czynności, jak np. zdejmowanie czy zakładanie kół, z dzieckiem w środku. W przypadku znoszenia lub wnoszenia wózka po schodach, do autobusu, itp. zawsze czynność tą powinny wykonywać dwie osoby. - Zawsze podjeżdżaj pod krawężniki, progi i inne przeszkody dwoma kołami tej samej osi jednocześnie działając siłą na prowadnicę wózka. Jeżeli podjeżdżasz przednimi kołami – prowadnicę wózka należy nacisnąć w dół co spowoduje uniesienie kół przednich ponad przeszkodę. W przypadku podjeżdżania tylnymi kołami – prowadnicę wózka należy unieść co spowoduje uniesienie kół tylnych. Niestosowanie się do tych zasad może prowadzić do uszkodzenia wózka lub stwarzać niebezpieczeństwo dla podróżującego w nim dziecka co w konsekwencji może prowadzić do wywrócenia wózka z dzieckiem. - Za bezpieczeństwo dziecka odpowiedzialny jest jego opiekun (osoba prowadząca wózek). - Podczas zmiany położenia oparcia siedziska lub gondoli, zwróć uwagę na rączki i głowę dziecka. - W przypadku zmiany położenia siedziska lub wysokości pasów - zawsze dopasuj ich długość do ciała dziecka, a także sprawdź poprawność działania sprzączki. - Producent nie ponosi

odpowiedzialności za montowanie na stelażu fotelików przez niego nie zaakceptowanych. - Przed umieszczeniem dziecka w wózku zawsze sprawdzaj czy wewnątrz nie znajdują się luźne małe przedmioty, które na skutek połknięcia mogą spowodować zadławienie lub uduszenie się dziecka. - Nigdy nie użytkuj wózka bez zamocowanej barierki. - Nigdy nie rozkładaj ani składaj wózka, jeżeli w pobliżu znajduje się dziecko. - Zawsze używaj hamulca parkingowego gdy dziecko jest wkładane i wyjmowane z wózka. - Nigdy nie zmieniaj kierunku jazdy siedziska jeżeli znajduje się w nim dziecko. Dotyczy wózków wyposażonych w siedziska z możliwością zmiany kierunku jazdy.